Номинальное напряжение, В, род тока	~230В	~230В	~230В	~230В	~230В	~230В	~230В	~230В	~230В	~230В	~230В	~230В	~230В		~230В
Наименование/ Тип потребителя	Питание Блока управления приводом 1	Питание Блока управления приводом 2	Питание Блока управления приводом 3	Питание Блока управления приводом 4	Питание Блока управления приводом 5	Питание Блока управления приводом 6	Питание Блока управления приводом 7	Питание Блока управления приводом 8	Питание Блока управления приводом 9	Питание Блока управления приводом 10	Питание Блока управления приводом 11	Питание Блока управления приводом 12	Питание Блока управления приводом 12		Питание Контроллера

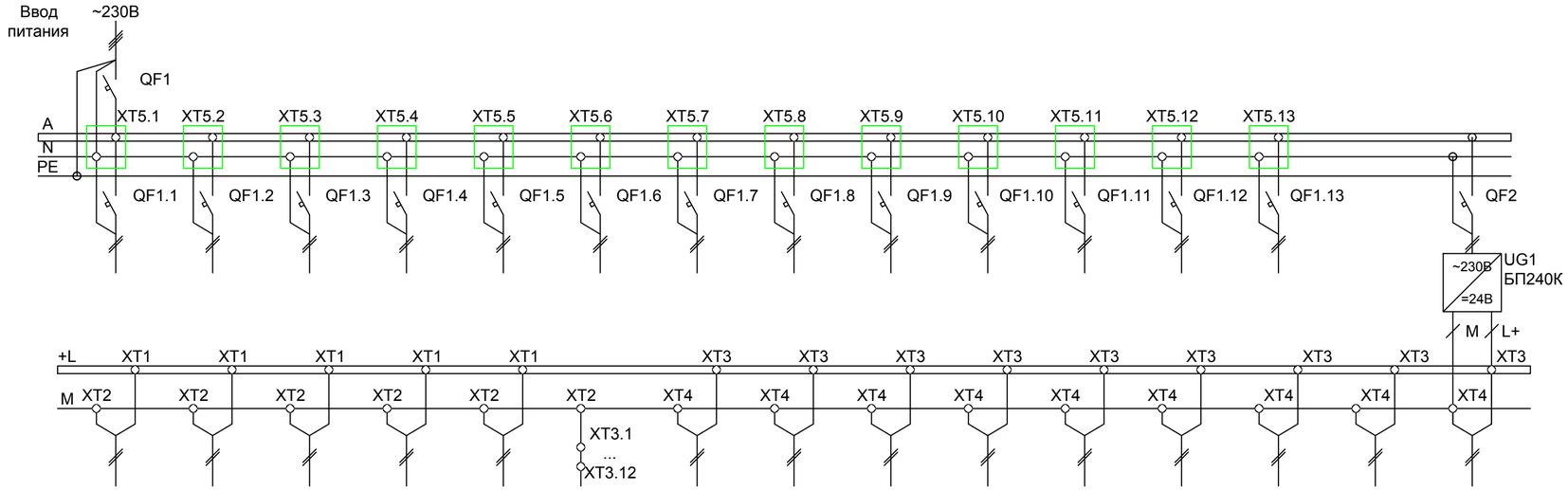

Номинальное напряжение, В, род тока	=24В	=24В	=24В	=24В	=24В	=24В	=24В	=24В	=24В	=24В	=24В	=24В	=24В	=24В	=24В
Наименование/ Тип потребителя	Питание дискретных входов модуля А1.1	Питание дискретных входов модуля А1.2	Питание дискретных входов модуля А1.3	Питание дискретных входов модуля А1.4	Питание дискретных входов модуля А1.5	Питание дискретных сигналов	Питание А1 (ПЛК200-01-CS)	Питание модуля А1.1 (МВ210-212)	Питание модуля А1.2 (МВ210-212)	Питание модуля А1.3 (МВ210-212)	Питание модуля А1.4 (МВ210-212)	Питание модуля А1.5 (МВ210-212)	Питание модуля А1.6 (MY210-403)	Питание модуля А1.7 (MY210-403)	Питание панели А2 (ВП-110)

Изм.	Кол.уч.	Лист	N док.	Подпись	Дата
Разрабал		Алданов			04.10.22
Проверил		Комов			04.10.22
Нач.отд.		Матвиенков			
Н. контр.		Деревянко			04.10.22
ГИП		Юрьев			04.10.22

2147-25-008

Модернизация водопроводных систем полива грунтовых плотин №№ 40, 41, 42 филиала ПАО «Русгидро»-«Волжская ГЭС»

Грунтовая плотина №40
Шкаф автоматизации ША-Р2.1

Стадия	Лист	Листов
Р	4	10

Схема структурная электропитания

АО "Институт Гидропроект" 2022г.

Копировал

Формат А4х3